OGE200

Однолучевой световой барьер - приёмник

OGE-DPKG/US100

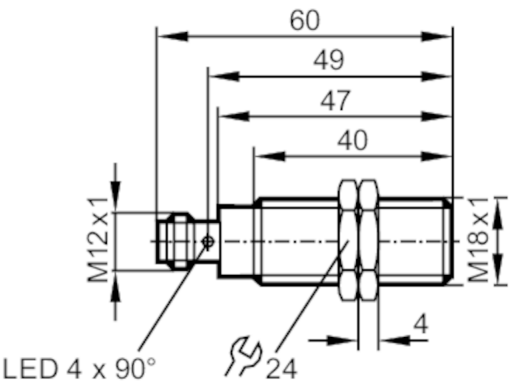

Приложение		
Функциональный принцип		Однолучевой световой барьер
Электронные данные		
Рабочее напряжение	[V]	10...36 DC
Потребление тока	[mA]	10
Класс защиты		II
Защита от переполюсовки		да
Тип света		красный свет
Длина волны	[nm]	624
Выходы		
Электрическое исполнение		PNP
Функция выходного сигнала		Режим срабатывания на темноту
Макс. падение напряжения коммутационного выхода DC	[V]	2,5
Постоянный ток нагрузки коммутационного выхода DC	[mA]	200
Частота переключения DC	[Hz]	1000
Защита от короткого замыкания		да
Тип защиты от короткого замыкания		тактовый
Защита от перегрузок по току		да
Диапазон контроля		
Излучатель / приёмник		приёмник
Диапазон	[m]	< 20
Настраиваемый диапазон		нет

OGE200

Однолучевой световой барьер - приёмник

OGE-DPKG/US100

Условия эксплуатации			
Температура окружающей среды	[°C]	-25...60	
Степень защиты		IP 67	
Испытания / одобрения			
ЭМС		EN 60947-5-2	
MTTF	[годы]	1112	
Механические данные			
Вес	[g]	50,1	
Корпус		Резьбовой корпус	
Размеры	[mm]	M18 x 1 / L = 60	
Обозначение резьбы		M18 x 1	
Материал		корпус: нерж. сталь (1.4404 / 316L)	
Материал линз		PMMA	
Дисплеи / Элементы управления			
Дисплей		Состояние выхода	1 x светодиод, жёлтый
Принадлежности			
Принадлежности (поставляются в комплекте)		крепежные гайки: 2 x	
Примечания			
Примечания		Напряжение питания "supply class 2" согласно cULus	
Упаковочная величина		1 шт.	

электрическое подключение

Разъем: 1 x M12

OGE200

Однолучевой световой барьер - приёмник

OGE-DPKG/US100

Соединение

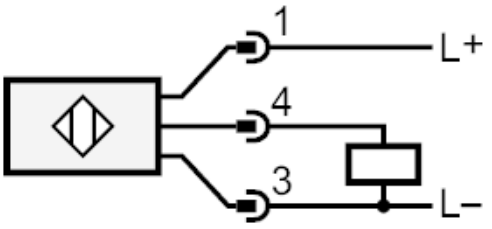

диаграммы и графики
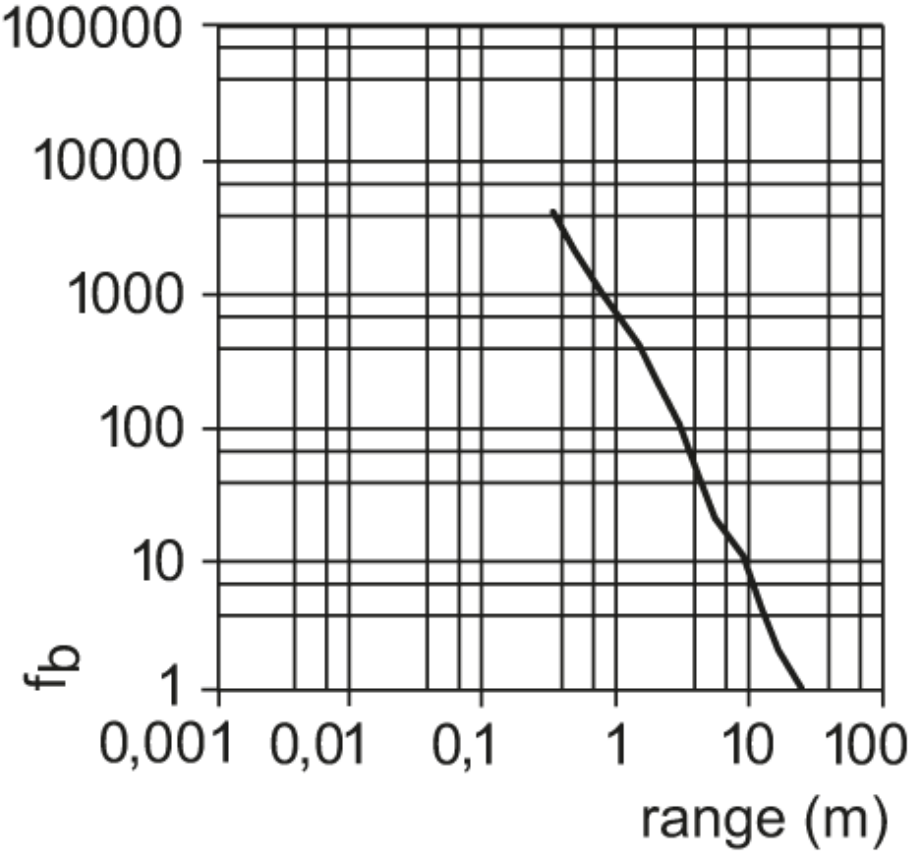
график эксплуатационного резерва