Кулачковые выключатели

BNS 813-B02-E12-61-A-22-02
Код заказа: BNS02F5

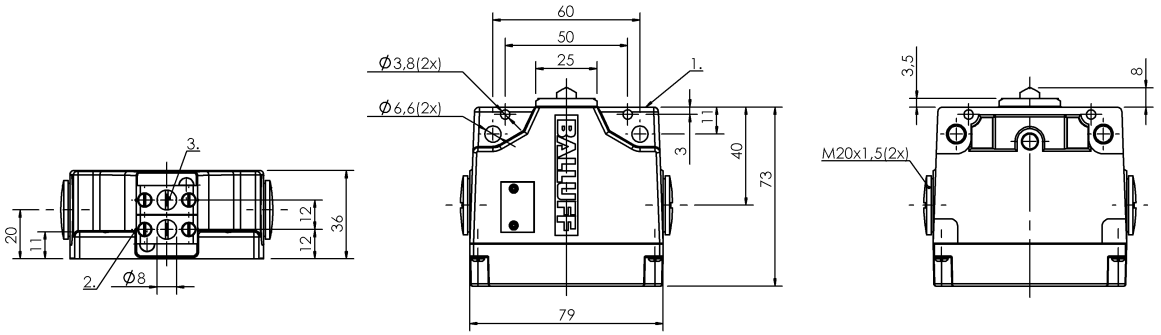

1) Опорная кромка, 2) Марк. Безопасн. точка переключения, 3) Противокристаллизационный толкатель

Display/Operation

Индикация функций	1-2. Точка переключения: нет

Electrical connection

Тип разъема	1-2. Точка переключения: Винтовая клемма

Electrical data

Длительный ток	1-2. Точка переключения: 6 A
Расчетное рабочее напряжение Ue	1-2. Точка переключения: 250 В~
Функция переключения, механическая	Размыкатель с принудительным размыканием согласно требованиям VDE Двойное прерывание Замыкающий контакт со скачкообразной функцией с гальванической развязкой один замыкатель и один размыкатель Двухконтурный переключатель
Частота переключения	1-2. Точка переключения: 160/мин

Environmental conditions

Степень защиты	IP67
Температура окружающей среды	-5...85 °C

Functional safety

B10d (EN ISO 13849-1)	BSE 85: 1 млн. циклов переключения

General data

Базовый стандарт	IEC 60947-5-1
Исполнение	Безопасность DIN EN 60204-1
Принцип действия	1-2. Точка переключения: механический
Разрешение на эксплуатацию/ конформность	CE CSA WEEE

Material

Материал контактов	1-2. Точка переключения: Чистое серебро
Материал корпуса	Алюминий
Материал корпуса, защита поверхности	анодирован.
Материал толкателя	1-2. Точка переключения: Высококачественная сталь (1.4034)

Кулачковые выключатели

BNS 813-B02-E12-61-A-22-02
Код заказа: BNS02F5

Mechanical data

Количество точек переключения	2 E-крыши
Направление приближения	продольно, парралельно привинчиваемой поверхности
Переключающий элемент	1-2. Точка переключения: BSE 85
Размеры	79 x 36 x 73 мм
Расстояние до толкателя, 1-я точка переключения	12 mm
Расстояние от кулачка до опорной кромки	1-2. Точка переключения: 4.50...5.00 mm
Скорость трогания с места	1-2. Точка переключения: 30 m/min
Срок службы, механич.	1-2. Точка переключения: 1 млн. циклов переключения
Усилие переключения	1-2. Точка переключения: 30 N
Установка	вертикально
Фланец, ввод	нет
Форма толкателя	1–2-я точка переключения: E-крыша

Range/Distance

Воспроизводимость	1-2. Точка переключения: ±0.02 mm
Расстояние между точками переключения	12 mm

Wiring Diagrams
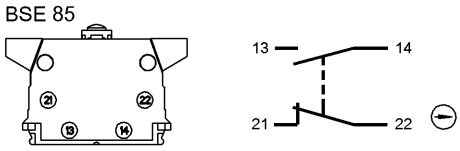
BSE 85