Оптоэлектронные датчики

BLS 18KF-XX-1P-L-02
Код заказа: BOS00EN

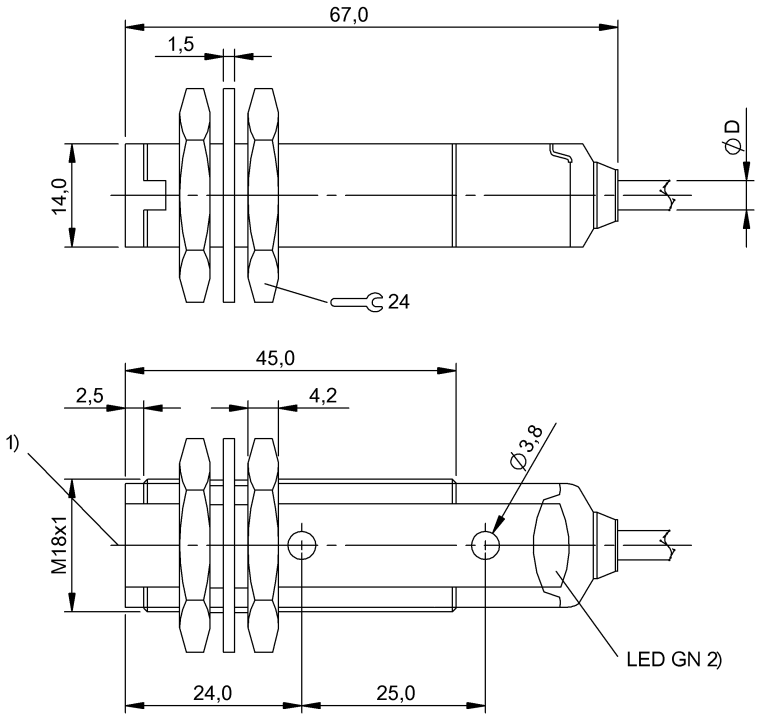

1) Оптическая ось, 2) Напряжение питания

IND. CONT. EQ 1TD4 for use in the secondary of a class 2 source of supply

Display/Operation

Индикация	СД зеленый: рабочее напряжение

Electrical connection

Диаметр кабеля D	4.00 mm
Длина кабеля L	2 m
Защита от переполюсовки	да
Количество проводников	4
Разъем	Кабель, 2,00 м, PVC
Сечение проводника	0.14 mm²

Electrical data

Остаточная волнистость, макс. (% от Ue)	8 %
Рабочее напряжение Ub	10...30 VDC
Расчетное напряжение изоляции Ui	75 V DC
Расчетное рабочее напряжение Ue=	24 V
Ток холостого хода Io, макс. при Ue	35 mA
Функция входа	Тест (эмиттер ВЫКЛ)

Environmental conditions

EN 60068-2-27, ударная нагрузка	Полусинус, 30 gn, 11 мс, 3x6
EN 60068-2-6, вибрация	10…55 Гц, амплитуда 0,5 мм, 3x30 мин
Степень защиты	IP67
Температура окружающей среды	-25...55 °C

Functional safety

MTTF (40°C)	991 a

Оптоэлектронные датчики

BLS 18KF-XX-1P-L-02
Код заказа: BOS00EN

General data

Базовый стандарт	IEC 60947-5-2
Марка	GLOBAL
Опорный приемник	BLE 18KF-..-1PP-..
Принцип действия	Оптоэлектронный датчик
Разрешение на эксплуатацию/ конформность	CE cULus E~ WEEE
Серия	18KF
Форма	Цилиндр плоский Оптика прямая

Mechanical data

Крепление	Винт M3 Гайка M18x1
Макс. момент затяжки	1.5 Nm
Размеры	Ø 18 x 67 мм

Optical data

Вид излучения	Инфракрасный
Длина волны	880 nm
Принцип действия, оптич.	Однонаправленный световой затвор (передатчик)

Material

Активная поверхность, материал	PMMA
Материал корпуса	PBT
Материал оболочки	ПВХ

Range/Distance

Дальность действия	0...20 м
Условное расстояние переключения sn	20 m регулируется

Remarks

Подробная информация: см. Руководство по эксплуатации.
Комплектующие заказываются отдельно.
Дополнительная информация по MTTF или B10d содержится в сертификате MTTF / B10d

Указанное значение MTTF / B10d не гарантирует каких-либо свойств и/или срока службы; речь идет только об экспериментальных данных, не имеющих обязательного характера. Эти данные не продлевают срок давности по гарантийным претензиям и не влияют на него каким-либо иным образом.

Wiring Diagrams

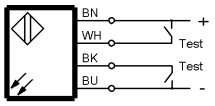
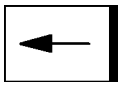
Opto Symbols