IGC201

Индуктивный датчик

IGB2012-ARKG/M/US-104-DRS

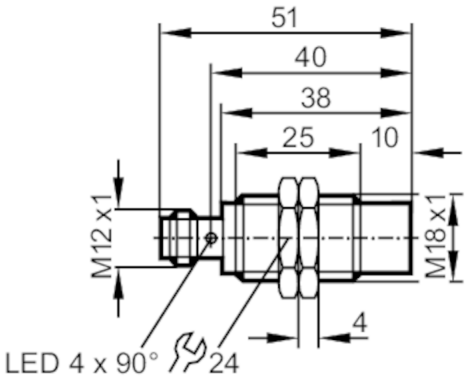

Электронные данные		
Рабочее напряжение	[V]	10...30 DC
Класс защиты		II
Защита от переполюсовки		да
Выходы		
Электрическое исполнение		PNP/NPN
Функция выходного сигнала		NO
Макс. падение напряжения коммутационного выхода DC	[V]	2,5
Минимальная нагрузка по току	[mA]	2
Макс. ток утечки	[mA]	0,5
Постоянный ток нагрузки коммутационного выхода DC	[mA]	100
Частота переключения DC	[Hz]	250
Защита от короткого замыкания		да
Тип защиты от короткого замыкания		тактовый
Защита от перегрузок по току		да
Диапазон контроля		
Диапазон срабатывания	[mm]	12
Реальное расстояние срабатывания Sr	[mm]	12 ± 10 %
Рабочее расстояние срабатывания	[mm]	0...9,7
Увеличенное расстояние срабатывания		да

IGC201

Индуктивный датчик

IGB2012-ARKG/M/US-104-DRS

Точность/ погрешность			
Поправочный коэффициент		сталь: 1 / нерж.сталь: 0,7 / латунь: 0,5 / алюминий: 0,4 / медь: 0,3	
Гистерезис	[% от Sr]	3...15	
Смещение точки переключения	[% от Sr]	-10...10	
Условия эксплуатации			
Температура окружающей среды	[°C]	-25...70	
Степень защиты		IP 68; ("Coolant")	
Испытания / одобрения			
ЭМС		EN 61000-4-2 ESD	4 kV CD / 8 kV AD
		EN 61000-4-3 ВЧ излучение	10 V/m
		EN 61000-4-4 Burst	2 kV
		EN 61000-4-6 ВЧ проводимость	10 V
		EN 55011	класс B
MTTF	[годы]	2655	
Сертификат UL		Ta	0...40 °C
		Enclosure type	Type 1
		напряжение питания	Hazardous voltage
		Номер файла UL	E174191
Механические данные			
Вес	[g]	44,8	
Корпус		Резьбовой корпус	
Монтаж		незаподлицо	
Размеры	[mm]	M18 x 1 / L = 51	
Обозначение резьбы		M18 x 1	
Материал		корпус: латунь покрыт белой бронзой; активная поверхность: LCP	
Дисплеи / Элементы управления			
Дисплей		Состояние выхода	4 x 90° светодиод, жёлтый
Принадлежности			
Принадлежности (поставляются в комплекте)		крепежные гайки: 2	
Примечания			
Примечания		Стандартные 3-проводные pnp датчики могут быть заменены.	
		В данном случае контакт 3 (серый в схеме подключения) не используется.	
Упаковочная величина		1 шт.	

электрическое подключение - разъем

Разъем: 1 x M12; Контакты: позолоченый

IGC201

Индуктивный датчик

IGB2012-ARKG/M/US-104-DRS
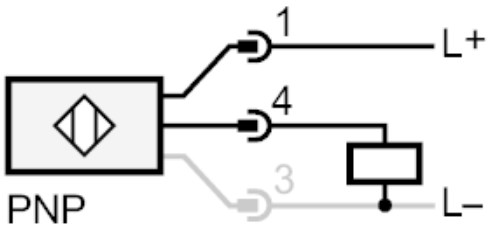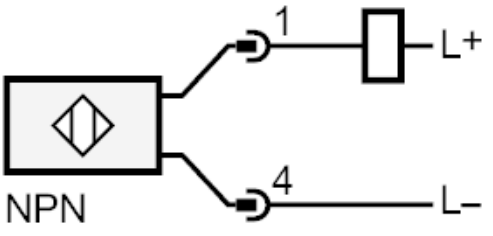
Соединение