TS2689

Датчик температуры с кабелем с датчиком с резьбой (вворачиваемый)

TS-200KLKM06...../US

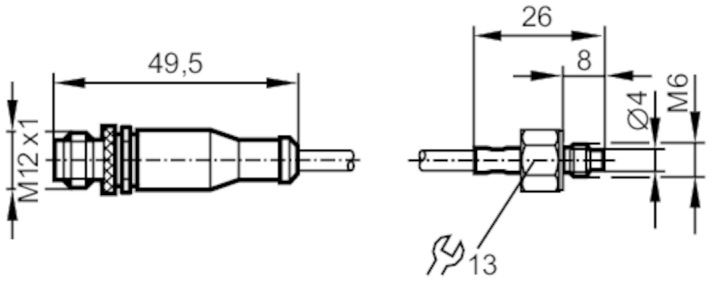

DNV·GL
dnvgl.com/af

Приложение		
Измерительный элемент	1 x Pt 100; (to DIN EN 60751, класс A)	
Установка	Контактный датчик для твердых тел	
Электронные данные		
Класс защиты	III	
Диапазон измерения/настройки		
Диапазон измерения	-40...90 °C	-40...194 °F
Точность/ погрешность		
Точность [K]	± (0,15 K + 0,002 x |t|)	
Время реакции		
Динамика реакции срабатывания T05 / T09 [s]	3 / 9; (по DIN EN 60751)	
Условия эксплуатации		
Степень защиты	IP 67	
Механические данные		
Вес [g]	89,5	
Корпус	вворачиваемый датчик	
Размеры [mm]	M6 / L = 26	
Обозначение резьбы	M6	
Материал	нерж. сталь (1.4404 / 316L)	
Подключение к процессу	резьбовое соединение M6 внешняя резьба	
Примечания		
Упаковочная величина	1 шт.	
электрическое подключение		

Кабель: 2 m, PUR (полиуретан)

Разъем: 1 x M12

TS2689

Датчик температуры с кабелем с датчиком с резьбой (вворачиваемый)

TS-200KLKM06...../US
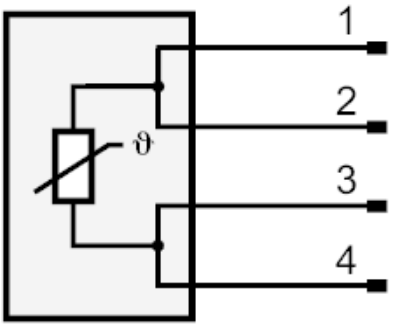
Соединение