SI6100

Датчик потока

SIS30ABBFPKG/US-100-IPF

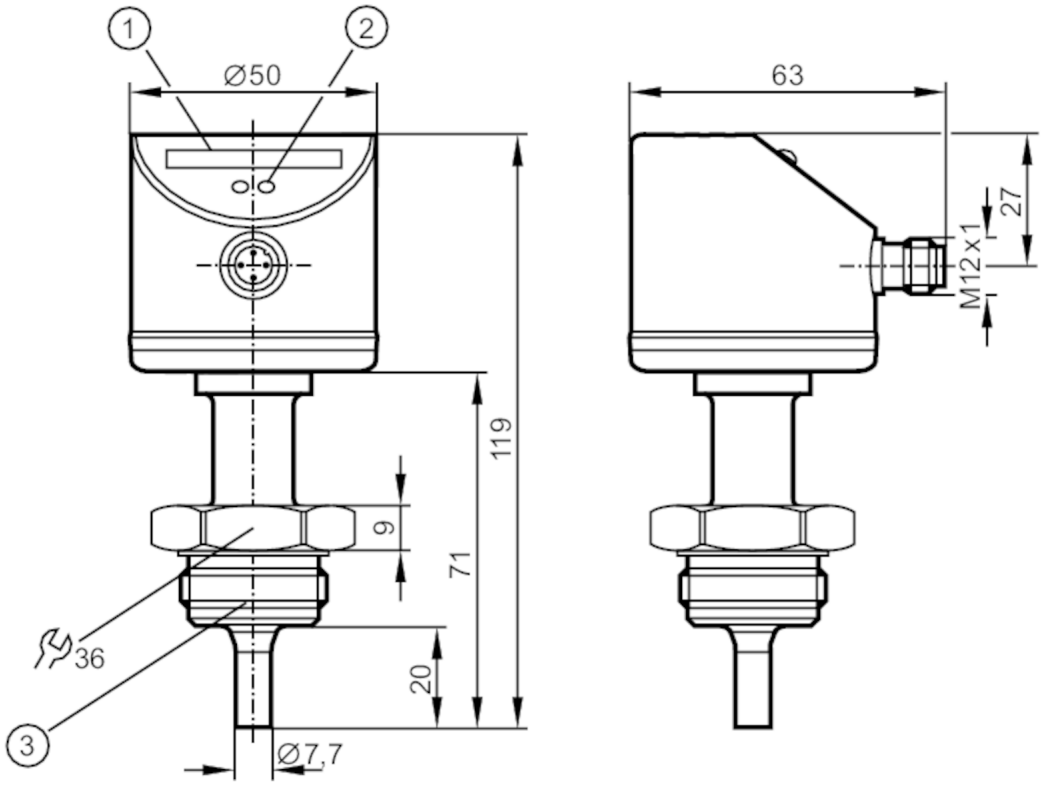

1 светодиодная индикация
2 Кнопка настройки
3 Резьба ASEPTOFLEX

EC 1935/2004 EHEDG Certified FCM

Приложение		
Применение		гигиенические системы
Температура измеряемой среды	[°C]	-25...95; (для процесса SIP : ...140 °C)
Предел прочности по давлению	[bar]	30
Жидкие среды		
Применение		гигиенические системы
Температура измеряемой среды	[°C]	-25...95; (для процесса SIP : ...140 °C)
Газы		
Температура измеряемой среды	[°C]	-25...95; (для процесса SIP : ...140 °C)
Электронные данные		
Рабочее напряжение	[V]	19...36 DC
Потребление тока	[mA]	< 60
Класс защиты		III
Защита от переполюсовки		да
Время задержки включения питания	[s]	10

SI6100

Датчик потока

SIS30ABBFPKG/US-100-IPF

Входы/выходы		
Количество входов и выходов		Количество цифровых выходов: 1
Выходы		
Общее количество выходов		1
Выходной сигнал		коммутационный сигнал
Электрическое исполнение		PNP
Количество цифровых выходов		1
Функция выходного сигнала		нормально открытый / нормально закрытый; (параметризуемый)
Макс. падение напряжения коммутационного выхода DC	[V]	2,5
Постоянный ток нагрузки коммутационного выхода DC	[mA]	250
Защита от короткого замыкания		да
Тип защиты от короткого замыкания		тактовый
Защита от перегрузок по току		да
Диапазон измерения/настройки		
Длина зонда L	[mm]	20
Жидкие среды		
Настройка параметров в пределах	[cm/s]	3...300
Макс. чувствительность	[cm/s]	3...100
Газы		
Настройка параметров в пределах	[cm/s]	200...3000
Макс. чувствительность	[cm/s]	200...800
Точность/ погрешность		
Воспроизводимость	[cm/s]	1...5
Примечание о повторяемости		для воды 5...100 cm/s; 25 °C Заводская настройка
Дрейф температуры	[cm/s x 1/K]	0.1; (для воды 5...100 cm/s; 10...70 °C)
Макс.температурный градиент (скорость изменения темп. среды)	[K/min]	150
Погрешность точки переключения	[cm/s]	± 2...± 10; (для воды 5...100 cm/s; 25 °C; Заводская настройка)
Гистерезис	[cm/s]	2...5; (для воды 5...100 cm/s; 25 °C; Заводская настройка)
Время реакции		
Время отклика	[s]	1...10
Жидкие среды		
Время отклика	[s]	1...10

SI6100

Датчик потока

SIS30ABBFPKG/US-100-IPF

Газы			
Время отклика	[s]	1...10	
Программное обеспечение / Программирование			
Настройка точки переключения		программирующие кнопки	
Условия эксплуатации			
Температура окружающей среды	[°C]	-25...60	
Степень защиты		IP 67; IP 69K	
Испытания / одобрения			
ЭМС		EN 61000-4-2 ESD	4 kV CD / 8 kV AD
		EN 61000-4-3 ВЧ излучение	10 V/m
		EN 61000-4-4 Burst	2 kV
		EN 61000-4-6 ВЧ проводимость	10 V
Ударопрочность		DIN IEC 68-2-27	50 г (11 ms)
Вибропрочность		DIN EN 60068-2-6	10 г (55...2000 Hz)
MTTF	[годы]	298	
Механические данные			
Вес	[g]	395,5	
Материал		нерж. сталь (1.4404 / 316L); PC; PBT-GF20; EPDM/X; O-кольцо: FKM	
Материалы корпуса в контакте с изм. средой		нерж. сталь (1.4435 / 316L); характеристика поверхности: Ra < 0,4 / Rz 4	
Подключение к процессу		Aseptoflex	
Монтажная длина EL	[mm]	34,5	
Дисплеи / Элементы управления			
Дисплей		Функция	10 x светодиод, 3-цветный
Примечания			
Упаковочная величина		1 шт.	

электрическое подключение

Разъем: 1 x M12; Контакты: позолоченый

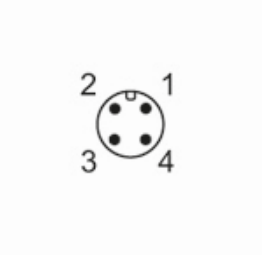

SI6100

Датчик потока

SIS30ABBFPKG/US-100-IPF
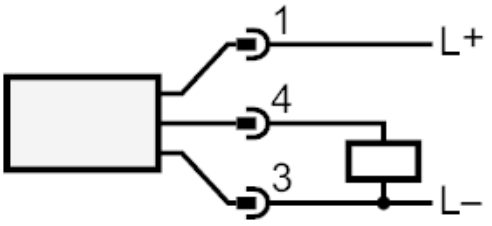
Соединение