9. Свидетельство о приемке.
Датчик соответствует техническим условиям ВТИЮ.3428.007.2007 ТУ и признан годным к эксплуатации.

Примечание:
Изготовитель оставляет за собой право внесения несущественных изменений конструкции не влияющих на эксплуатационные характеристики.

Дата выпуска _____

Представитель ОТК _____ МП

Схема подключения активной нагрузки

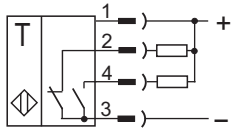

Схема подключения индуктивной нагрузки

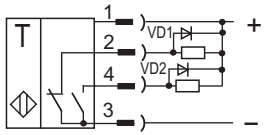

Параметры диодов VD1, VD2:
Iпр. ≥ 1А; Uобр. ≥ 400В
(напр. диод 1N4007)

Габаритный чертеж

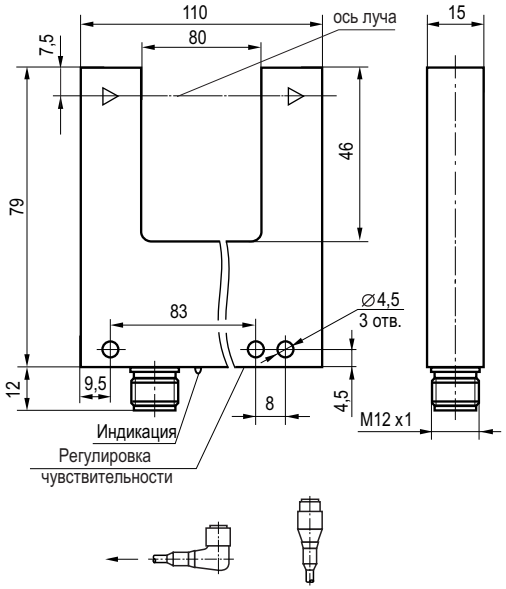

Цоколёвка

НАУЧНО-ПРОИЗВОДСТВЕННАЯ КОМПАНИЯ TEKO

454018, г.Челябинск, ул. Кислицина д.100, тел./факс: (351) 796-01-18, 796-01-19
E-mail: teko@teko-com.ru
www.teko-com.ru

Выключатель оптический бесконтактный OUR NC6A5-43N-R80-LZS4

Паспорт
Руководство по эксплуатации
OUR NC6A5-43N-R80-LZS4.000 ПС

2016г.

1. Назначение.

Выключатель (датчик) оптический бесконтактный предназначен для обнаружения прозрачных и полупрозрачных объектов и коммутации электрических цепей в промышленных автоматизированных устройствах, линиях и системах.

2. Принцип действия.

Датчик имеет излучатель и приемник, встроенные в корпус и расположенные друг напротив друга. Контролируемый объект прерывает излучение красного света и вызывает изменение выходного сигнала датчика.

3. Технические характеристики.

Формат, мм	110x79x15
Зона чувствительности	80 мм
Разрешающая способность	1,5 мм
Диапазон рабочих напряжений питания, Ub	10...30 В DC
Тип контакта	Переключающий (NO+NC)
Падение напряжения при Ie, Ud	≤2,5 В
Номинальный рабочий ток, Ie	≤100 мА
Собственный ток потребления, Io	≤35 мА
Допустимая емкость нагрузки	0,02 мкФ
Гистерезис	≤0,5 мм
Защита от переполюсовки	Есть
Защита от короткого замыкания	Есть
Категория применения	DC13
Задержка вкл./откл., не более	1 мс
Частота циклов оперирования, Fmax	500 Гц
Допустимая освещенность	5000 Люкс
Диапазон рабочих температур	-15^{0}C...+65^{0}C
Индикация срабатывания	Есть
Материал корпуса	Д16Т
Рекомендуемый соединитель	CS S19-3, CS S20-3 CS S25, CS S251...CS S261
Степень защиты по ГОСТ 14254-2015	IP65

4. Комплектность поставки:

Выключатель - 1 шт.

Паспорт (на каждые 20 датчиков в транспортной таре) - 1 шт.

5. Указание мер безопасности.

- Все подключения к датчику производить при отключенном напряжении питания.
- Выключатель предназначен для работы во взрывобезопасной среде, не содержащей агрессивных газов и паров в концентрациях, приводящих к коррозии металлов.

6. Указания по установке и эксплуатации.

- Закрепить выключатель на объекте.
- Рабочее положение - любое.
- Проверить маркировку выводов датчика и подключить в строгом соответствии со схемой подключения. Не допускаются перегрузки и короткие замыкания в нагрузке.
- Датчик настроен на максимальную чувствительность. При необходимости изменения чувствительности, выполнить следующее:
  - Удалить цветную наклейку и смазку с винта регулировки чувствительности датчика.
  - Перекрыть оптическую ось датчика контролируемым полупрозрачным объектом.
  - Поворачивая винт регулировки чувствительности, установить необходимую чувствительность для срабатывания датчика.
  - Поворот винта по часовой стрелке повышает чувствительность, против часовой стрелки - снижает чувствительность.
  - Чем больше прозрачность объекта, тем меньше должна быть чувствительность.
  - Для обеспечения герметичности восстановить исходное состояние регулировочного винта (заполнить смазкой, заклеить цветной наклейкой).
- Режим работы ПВ100.

7. Правила хранения и транспортирования.

7.1. Условия хранения в складских помещениях:

- Температура +5^{0}C...+35^{0}C
- Влажность, не более 85%.

7.2. Условия транспортирования:

- Температура -50^{0}C...+50^{0}C.
- Влажность до 98% (при +35^{0}C).
- Атмосферное давление 84,0...106,7 кПа.

8. Гарантийные обязательства.

Гарантийный срок 24 месяца со дня ввода в эксплуатацию, но не более 36 месяцев со дня отгрузки потребителю при условии соблюдения правил транспортирования, хранения, монтажа, эксплуатации и отсутствии механических повреждений.

Изделия принимаются на рассмотрение по гарантии при наличии Рекламационного акта, этикетки и (или) паспорта.