SV5204

Вихревые датчики потока с дисплеем

SVR12XXX50KG/US-100

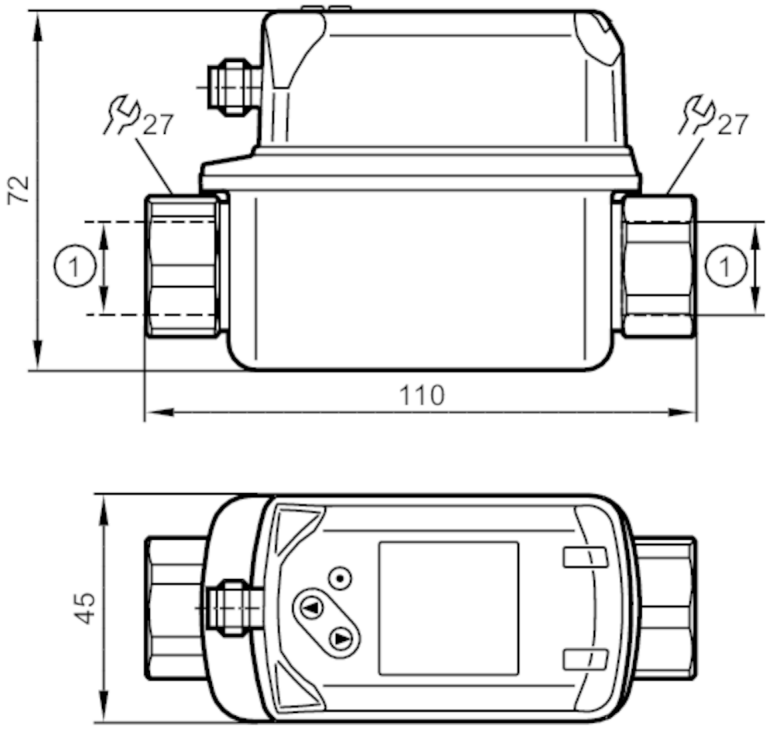

1 G 1/2
DN 10

CE CRN c UL us LISTED

Приложение		
Применение		для общепромышленного применения
Среда		Вода
Температура измеряемой среды	[°C]	-10...90
Предел прочности по давлению	[bar]	12
Примечание к прочности по давлению		до 40 °C
MAWP (для применения в соответствии с CRN)	[bar]	4,8
Электронные данные		
Рабочее напряжение	[V]	18...30 DC
Потребление тока	[mA]	< 30
Мин. сопротивление изоляции	[MΩ]	100; (500 V DC)
Класс защиты		III
Защита от переполюсовки		да
Время задержки включения питания	[s]	< 3
Входы/выходы		
Количество входов и выходов		Количество аналоговых выходов: 2

SV5204

Вихревые датчики потока с дисплеем

SVR12XXX50KG/US-100

Выходы			
Общее количество выходов		2	
Выходной сигнал		аналоговый сигнал	
Количество аналоговых выходов		2	
Аналоговый выход по току	[mA]	4...20	
Наиб.нагрузка	[Ω]	500	
Защита от короткого замыкания		да	
Защита от перегрузок по току		да	
Диапазон измерения/настройки			
Диапазон измерения		2...40 l/min	0,12...2,4 m³/h
Диапазон индикации		0...48 l/min	0...2,88 m³/h
Разрешение		0,2 l/min	0,01 m³/h
Начальная точка аналогового сигнала, ASP		0...32 l/min	0...1,92 m³/h
Конечная точка аналогового сигнала, AEP		8...40 l/min	0,48...2,4 m³/h
Ширина шага		0,2 l/min	0,01 m³/h
Динамика измерения		1:20	
Контроль температуры			
Диапазон измерения	[°C]	-10...90	
Диапазон индикации	[°C]	-30...110	
Разрешение	[°C]	0,5	
Аналоговая пусковая точка	[°C]	-10...70	
Аналоговая конечная точка	[°C]	10...90	
С шагом в	[°C]	0,5	
Точность/ погрешность			
Контроль скорости потока			
Точность (в диапазоне измерения)		± 2 % MEW	
Повторяемость		± 0,5 % MEW	
Контроль температуры			
Точность	[K]	± 1	
Время реакции			
Контроль скорости потока			
Время отклика	[s]	1; (dAP = 0)	
Демпфирование коммутационного выхода dAP	[s]	0...5	
Контроль температуры			
Динамика реакции срабатывания T05 / T09	[s]	T09 = 6	
Программное обеспечение / Программирование			
Выбор параметров		Демпфирование аналогового выхода dAA; Дисплей	

SV5204

Вихревые датчики потока с дисплеем

SVR12XXX50KG/US-100

Условия эксплуатации		
Температура окружающей среды	[°C]	0...60
Примечание к температуре окружающей среды		температура среды < 80 °C
		температура среды < 90 °C: 0...50 °C
Температура хранения	[°C]	-20...80
Степень защиты		IP 65; IP 67

Испытания / одобрения		
ЭМС	DIN EN 61000-6-2	
	DIN EN 61000-6-3	
Ударопрочность	DIN EN 60068-2-27	5 г (11 ms)
Вибропрочность	DIN EN 60068-2-6	с водой / 10...50 Hz 1 mm
		с водой / 50...2000 Hz 2 g
MTTF	[годы]	342
Сертификат UL	Регистрационный номер UL	I002
Директива по оборудованию под давлением	Хорошая инженерно-техническая практика; можно использовать для группы жидкостей 2; группа жидкостей 1 по запросу	

Механические данные		
Вес	[g]	440
Материал		нерж. сталь (1.4404 / 316L); PC; PBT+PC-GF30; PPS; TPE-U
Материалы корпуса в контакте с изм. средой		нерж. сталь (1.4404 / 316L); ETFE; PA 6T; PPS; FKM
Момент затяжки	[Nm]	30
Подключение к процессу		резьбовое соединение G 1/2 DN10

Примечания	
Примечания	MW = Измеренное значение
	MEW = Верхний предел диапазона измерения
Упаковочная величина	1 шт.

электрическое подключение

Разъем: 1 x M12; Контакты: позолоченый

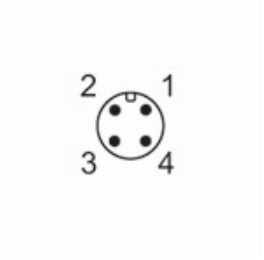

SV5204

Вихревые датчики потока с дисплеем

SVR12XXX50KG/US-100

Соединение

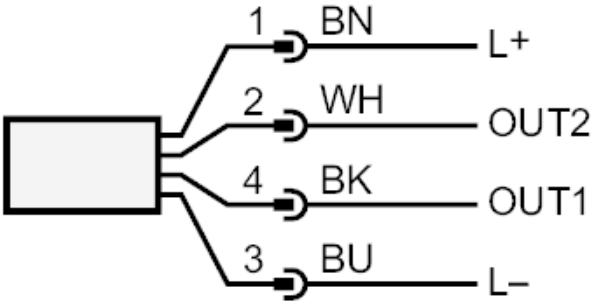

OUT1:	Аналоговый выход Контроль температуры
OUT2:	Аналоговый выход Контроль моментального расхода
	Цвета в соответствии с DIN EN 60947-5-2
	Цвета жил :
BK =	черный
BN =	коричневый
BU =	синий
WH =	белый

диаграммы и графики

Потеря давления

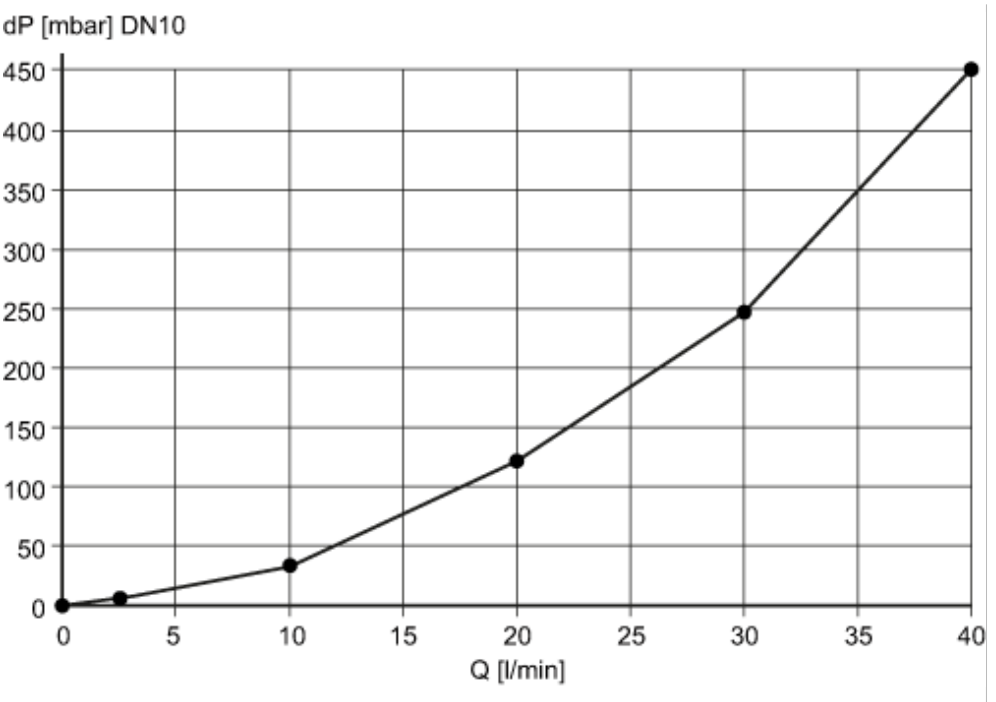

dP Потеря давления

Q объёмный расход

SV5204

Вихревые датчики потока с дисплеем

SVR12XXX50KG/US-100
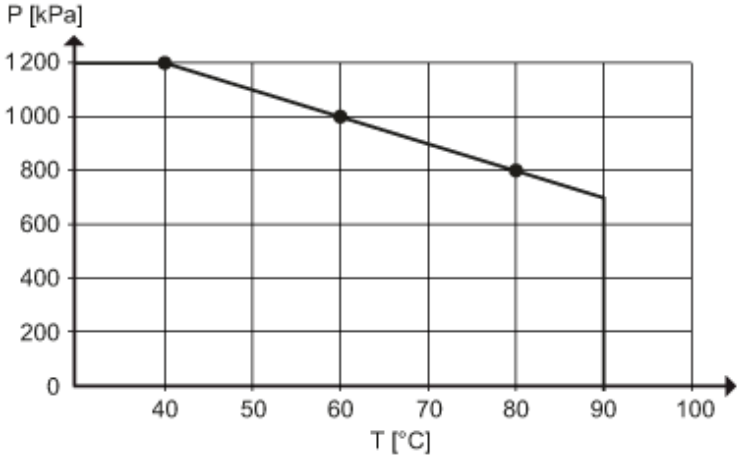
сопротивление давления (бар)